RØROS METALL AS

Kjøkkenhette 600

NO Bruksanvisning

Sikkerhetsforskrifter 3
Installasjon 4
Bruk 6
Service og garanti 8

(NO) SIKKERHETSFORSKRIFTER

Les nøye gjennom denne bruks- og monteringsveiledningen og spesielt sikkerhetsforskriftene før du installerer og begynner å bruke produktet.

Lagre bruksveiledningen for senere bruk eller til den som eventuelt overtar produktet etter deg.

Gjør produktet strømløst før all form for rengjøring og pleie.

§ Avledning av utblåsningsluften må utføres i samsvar med gjeldende offentlige forskrifter.

§ Utblåsningsluften kan ikke ledes inn i røykkanaler som blir brukt til å avlede røykgasser fra f.eks. gasskaminer, peiser, vedovner, oljekjeler, osv.

§ Det må være minst 45 cm mellom komfyren og produktet. Er det en gasskomfyr, må avstanden økes til 65 cm. Hvis produsenten av gasskomfyren anbefaler en høyere monteringshøyde, må du ta hensyn til dette.

§ For å unngå at det oppstår fare skal fast installasjon, utskifting av kabel eller annen type tilkobling utføres av en fagperson.

§ Det er ikke tillatt å flambere under avtrekkshetten.

§ Rommet må ha tilstrekkelig lufttilførsel når avtrekkshetten er i bruk samtidig med produkter som bruker annen energi enn strøm, f.eks. gasskomfyrer, gasskaminer, peiser, vedovner, oljekjeler osv.

§ Produktet kan brukes av barn fra åtte år og personer med nedsatt mental, sensorisk eller fysisk evne eller som mangler erfaring og kunnskap hvis de informeres om hvordan produktet er tenkt å bli brukt.

§ Barn skal ikke leke med produktet. Rengjøring og vedlikehold av produktet skal ikke utføres av barn uten tilsyn.

§ Lett tilgjengelige deler av produktet kan bli varme i forbindelse med matlagning.

§ Faren for brannspredning øker hvis ikke avtrekkshetten blir rengjort så ofte som angitt.

INSTALLASJON

Kjøkkenventilatoren er designet for montering under overskap, innebygd i eller mellom skap. Kjøkkenviften er utstyrt med Easy-Clean motorpakke, halogenlamper og metalltrådfilter. Kjøkkenviften har fire hastigheter og tidsstyrt ventilasjonsmodus. Installasjon, pleie, vedlikehold osv. står forklart i denne bruksanvisningen.

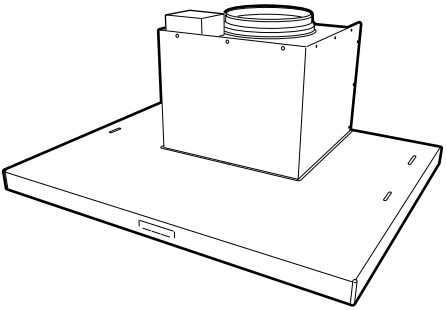

TEKNISKE SPESIFIKASJONER

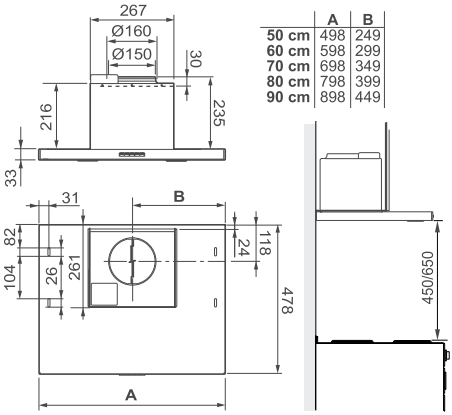

	A	B
50 cm	498	249
60 cm	598	299
70 cm	698	349
80 cm	798	399
90 cm	898	449

Fig. 1

Mål	se Fig. 1
Elektrisk tilkobling	230 V – med vernejording
Belysning	Halogenlampe 12 V 20W, sokkel G4

INSTALLASJON

Monteringsdetaljer, festeskruer m.m. leveres sammen med kjøkkenviften.

Elektrisk installasjon

Kjøkkenviften leveres med ledning og et jordet støpsel beregnet på et jordet vegguttak. Vegguttaket skal være lett tilgjengelig etter installasjon.

Montering

Ta ut fettfilter og motorenhet, se Fig. 7 og Fig. 8.

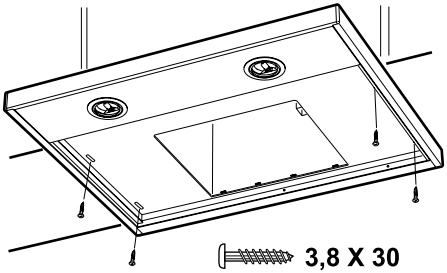

Fig. 2

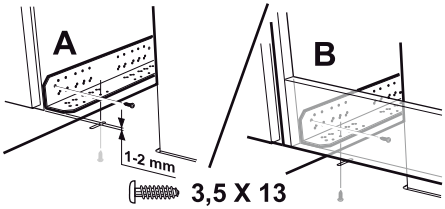

Fig. 3

Kjøkkenviften kan plasseres under, innebygd i eller mellom skap. Under skap skrus kjøkkenviften fast med 4 stk. skruer 3,8 x 30, Fig. 2. Innebygd i eller mellom skap monteres kjøkkenviften ved hjelp av konsoller. Konsoller og kjøkkenvifte skrus fast med 8 stk. skruer 3,5 x 13, Fig. 3. Konsollene skrus fast med de fasede hjørnene utover og jevnt med skapets forkant, Fig. 3A, eller med konsollen mot vifteoverskapets frontstykke, Fig. 3B. Kjøkkenviften skrus deretter fast i konsollene. Sett tilbake motorenhet og filter.

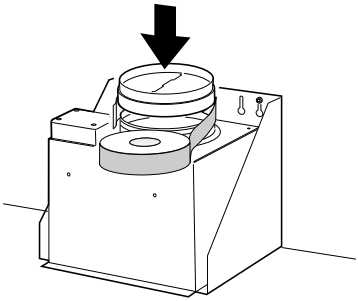

Fig. 4

Sett på plass og teip fast tilbakeslagsspjeldet, Fig. 4

Bruk en reduksjonsstuss hvis koblingen er Ø 125 mm. Reduksjonsstussen teipes fast til tilbakeslagsspjeldet.

Tilkobling til avtrekkskanal.

Koble til kjøkkenviften med rør eller slange Ø 160 mm.

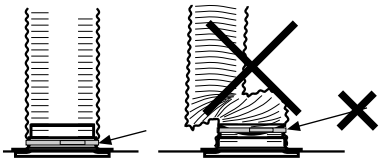

Fig. 5

Obs!
Ved montering med koblingsslange skal slangen monteres i utstrekt tilstand nærmest tilkoblingen, Fig. 5.

SLIK BRUKES KJØKKENVENTILATOREN

Funksjon strømbrytere

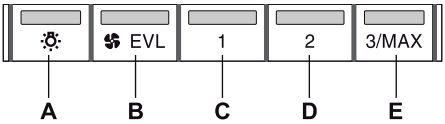

Fig. 6

A. Belysning. Trykk én gang for arbeidslys. Trykk én gang til for grunnbelysning.
B. Ventilasjonsmodus. Viften går på lav hastighet i 60 minutter.
C. Hastighet 1 for viftemotoren.
D. Hastighet 2 for viftemotoren.
E. Hastighet 3 for viftemotoren. Hvis knappen holdes inne i 2 sekunder, går viften opp på intensiv modus. Etter 10 minutter går viftemotoren tilbake til tidligere innstilt modus. Viften kan startes og stoppes med knappene B–E.

Start gjerne viften før matlaging for å forhindre at osen sprer seg i rommet. Tilpass hastigheten på viften til type matlaging. La gjerne viften stå på lav hastighet en stund etter matlaging. Ved behov kan den laveste hastigheten benyttes når ovnen er i bruk eller etter maskinoppvask.

PLEIE OG VEDLIKEHOLD

Rengjøring

Kjøkkenviften tørkes av med en fuktig klut og oppvaskmiddel. Filteret bør rengjøres ca. 2 ganger i måneden ved normal bruk.

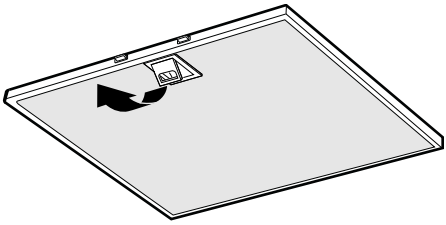

Fig. 7

Ta ut fettfilteret ved å åpne klipsene, Fig. 7. Vær forsiktig med filteret og pass på at det ikke blir bøyd.

Legg filteret i varmt vann blandet med oppvaskmiddel. Filteret kan også vaskes i oppvaskmaskin.

Sett fettfilteret tilbake etter rengjøring og pass på at det knepper på plass.

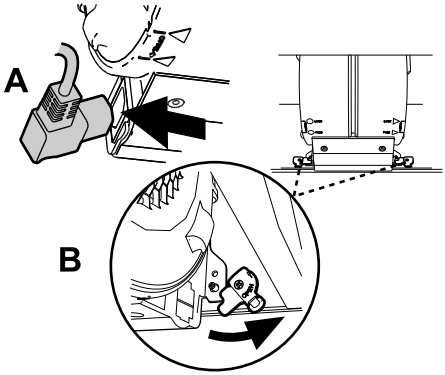

Fig. 8

Viftehjul, siderist og innsiden av viften skal rengjøres minst to ganger i året.

Motorpakken demonteres ved å først løsne kontakten på siden av motorenheten, Fig. 8A. Drei sperrehakene, Fig. 8, som låser fast motorpakken. Dra enheten utover slik at den løsner fra stiften, deretter nedover.

Obs!
Motorpakken må ikke vaskes eller utsettes for fukt!

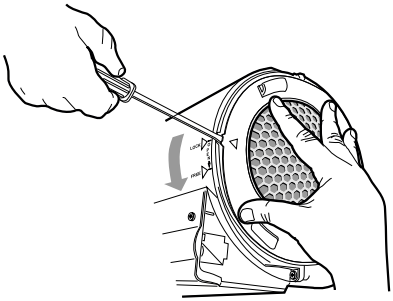

Fig. 9

Sideristen løsnes ved å løfte opp sperrehaken med et skrujern og dreie risten i pilens retning, Fig. 9.

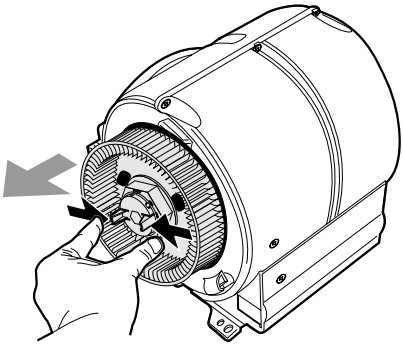

Fig. 10

Viftehjulet løsnes ved at plasttappene i midten av hjulet presses sammen samtidig som hjulet trekkes utover, Fig. 10.

Viftehjul og siderist rengjøres i varmt vann blandet med oppvaskmiddel. Delene kan også vaskes i oppvaskmaskin.

Sett delene sammen i omvendt rekkefølge etter rengjøring og tørking. Kontroller at delene knepper på plass og at motorpakken og strømkontakten sitter godt fast.

BYTTE AV LAMPE

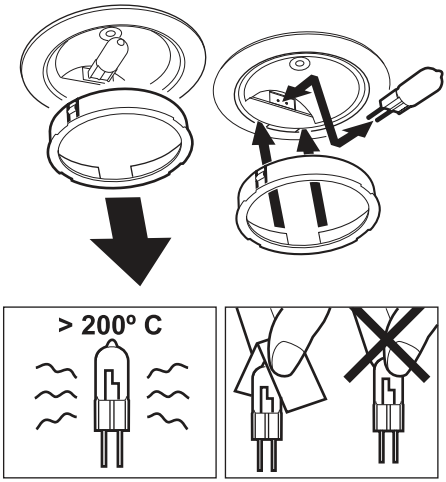

Fig. 11

Obs!
Fare for brannskader.
Slå av strømtilførselen til belysningen ved bytte av lamper!

Løsne lampeglasset ved å dra metallringen rett ned, Fig. 11. Lampen er nå tilgjengelig for bytte. (Halogenpære 12 V, 20 W, sokkel G4). Unngå direkte berøring med lyspæren.

Kontroller at sikringen er hel. Prøv alle funksjoner for å finne ut hva som ikke fungerer.

Kontakt RØROS Metall

tlf. 72 40 94 00

De kan hjelpe til med å reparere feilen eller henvise til nærmeste servicefirma for rask og god service.

Produktet er omfattet av gjeldende garantibestemmelser.

EMBALLASJE- OG PRODUKTGJENVINNING

Emballasjen skal leveres på nærmeste miljøstasjon for gjenvinning.

Symbolet angir at produktet ikke skal kastes sammen med husholdningsavfallet. Det skal i stedet leveres til et oppsamlingssted for gjenvinning av elektriske og elektroniske komponenter. Ved å sørge for at produktet blir behandlet på riktig måte, bidrar du til å forebygge eventuelle skadelige miljø- og helseeffekter som kan oppstå når produktet kastes som vanlig avfall. Kontakt lokale myndigheter, renovasjonsetaten eller butikken der du kjøpte varen for ytterligere opplysninger.

RØROS
METALL AS

991.0292.823/125551/2014-05-02 (9091)